MAYTONI
DECORATIVE LIGHTING

+7 (495) 777-40-50
info@maytoni.ru

Встраиваемый светильник Atom

Серия: Atom Артикул: DL024-2-01B

ХАРАКТЕРИСТИКИ

Тип: .....
Цвет: .....
Высота, мм: 25
Кол-во ламп, шт.: 1

ДОПОЛНИТЕЛЬНО

Тип цоколя: GU10
Максимально допустимая мощность 24В: 50
Вольтаж: ..... AC220_240
Ширина, мм: 92
Материал арматуры: .....
Два в одном: 0
LED: 0
Длина, мм: 92
Диаметр монтажного отверстия: 80
Глубина встройки: 80
Штрих-код: ..... Array
Степень защиты: IP20
Объём упаковки, м3: 0.00055
Вес нетто, кг: 0.12
Глубина встройки с лампочкой Voltega: 80
Тип монтажа: ..... BuiltIn
Тип помещения: ..... , , , , , , , , , , ,
Гарантия, лет: 2
Лампочки VOLTEGA в комплекте: 0

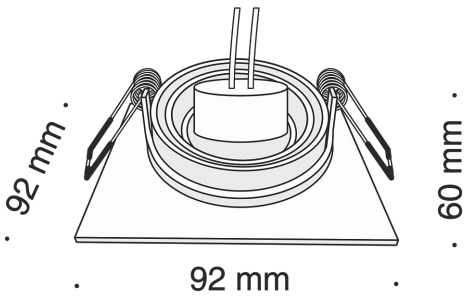

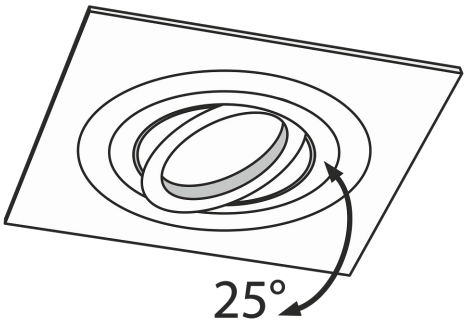

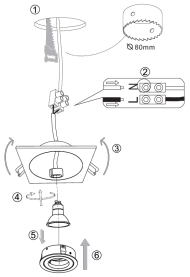

г. Москва, ул. Лобачевского,
д. 92, корп. 4